Mérőórás mikrométer

Sorozat 107

Mérőórás mikrométer gyors mérésekhez a tömegtermelés számára.
Jellemzői:

- Mérőóra alkalmazásával közvetlen minősítés (OK/NOK) a tömeggyártás támogatása céljából.
- 3mm-rel visszahúzható ülék a gyors mérés érdekében.
- Rögzített orsó a mdb behelyezésekor.

107-201 opcionális mérőórával

Specifikáció

Pontosság	Lásd a specifikációs listát
Skálaosztás	0,01 mm
Ülék visszahúzási hossz	3 mm
Skála	Skáladob és hüvely matt krómozású, Ø 18 mm
Síklapúság µm	0,6 µm
Párhuzamosság	(2+R/100)µm, R = max. tartomány (mm) [.00008"+. 00004(R/4)]" R = max. tartomány (coll)
Mérési felület	keményfém betét, finomleppelt
Mérőorsó	Ø 6,35 mm orsó menetemelkedés 0,5 mm, orsórögzítővel
Mérőerő	5-10 N
Szállítva	Including box, setting standard (from 25 mm upward), key

Metrikus

No.	Tartomány [mm]	Pontosság	L [mm]	C [mm]	Tömeg [g]	Ár [€]
107-201	0-25	±2 µm	39.5	30	480	**345,00**
107-202	25-50	±2 µm	64.5	38	520	**386,00**
107-203	50-75	±2 µm	90	45	585	**407,00**
107-204	75-100	±3 µm	115.6	65	630	**417,00**
107-205	100-125	±3 µm	140.6	79	725	**427,00**
107-206	125-150	±3 µm	165.6	93	810	**443,00**
107-207	150-175	±4 µm	190.5	105	1050	**464,00**
107-208	175-200	±4 µm	215.5	120	1170	**484,00**

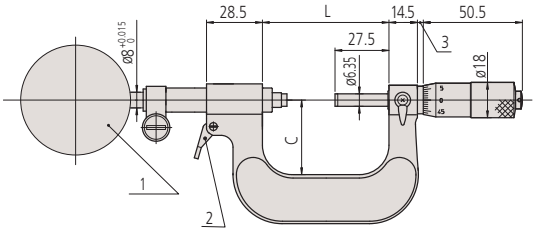

1: mérőóra - 2: visszahúzó ravasz (0 - 50 mm)

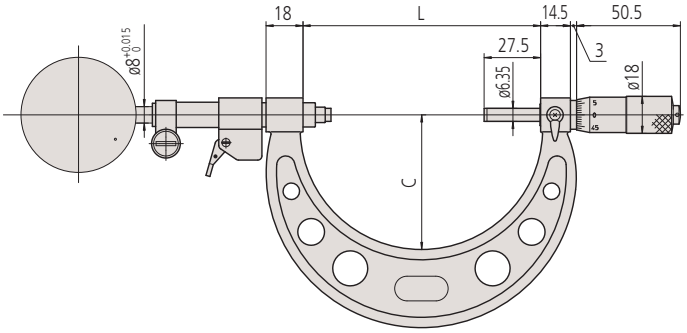

50 - 200 mm

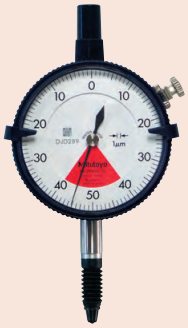

2900SB-10 (1µm)

543-390B (1µm)

542-144 (0,1 µm)

Opciók
Lásd a mérőórák fejezetet

A megadott árak ajánlott kiskereskedelmi árak, melyek 2014. május 31-ig érvényesek. Az árak az érvényben lévő ÁFA összegét nem tartalmazzák. A termék illusztrációk nem kötelező érvényűek. A termékek leírása, illetve paraméterei csak akkor kötelező érvényűek, ha arról kifejezetten külön megállapodás készül.

Mitutoyo